= Eccitatore 144 Mc. =

(1)

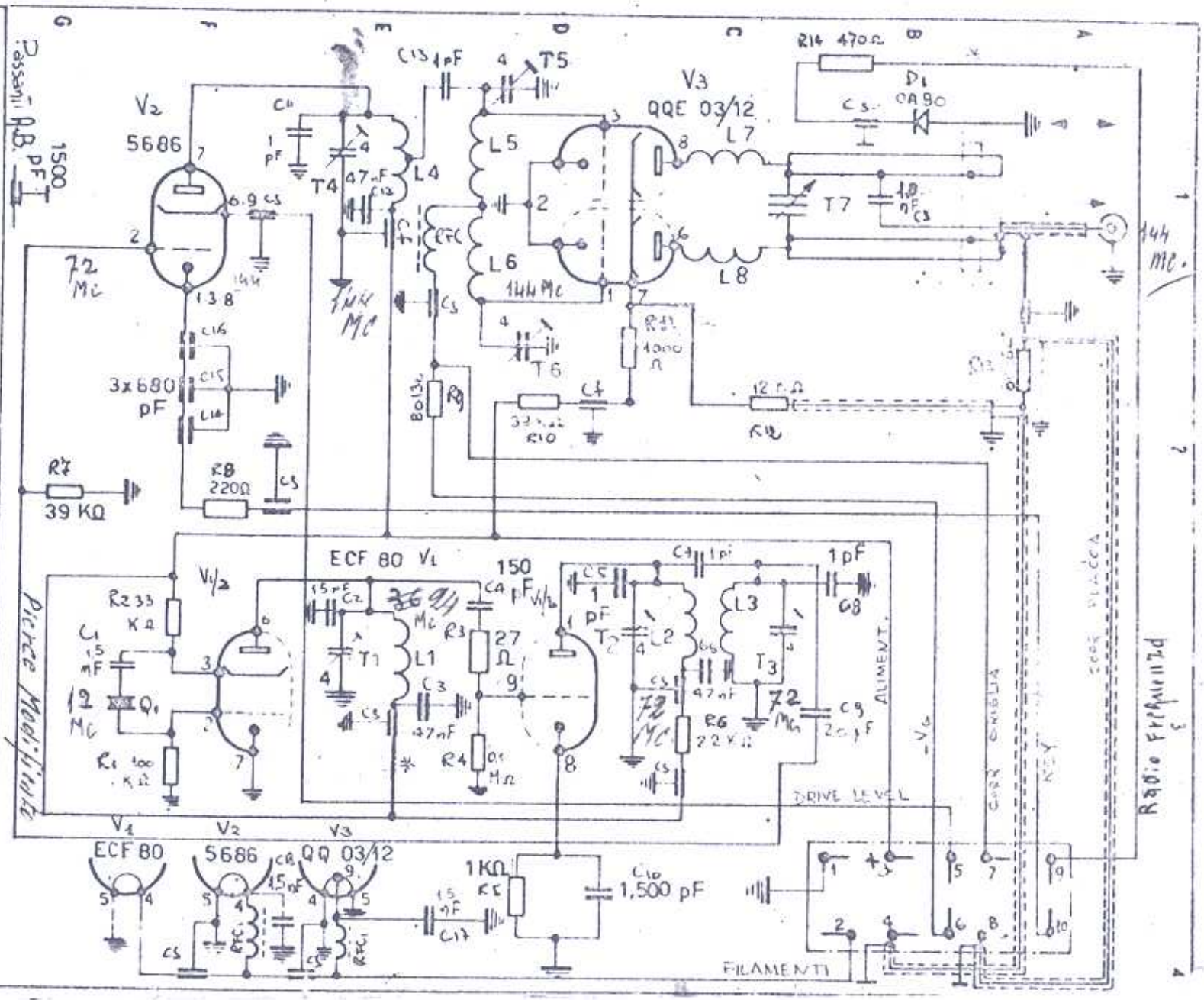

= TRIPLICATORE 144/432 Mc. =

(2)

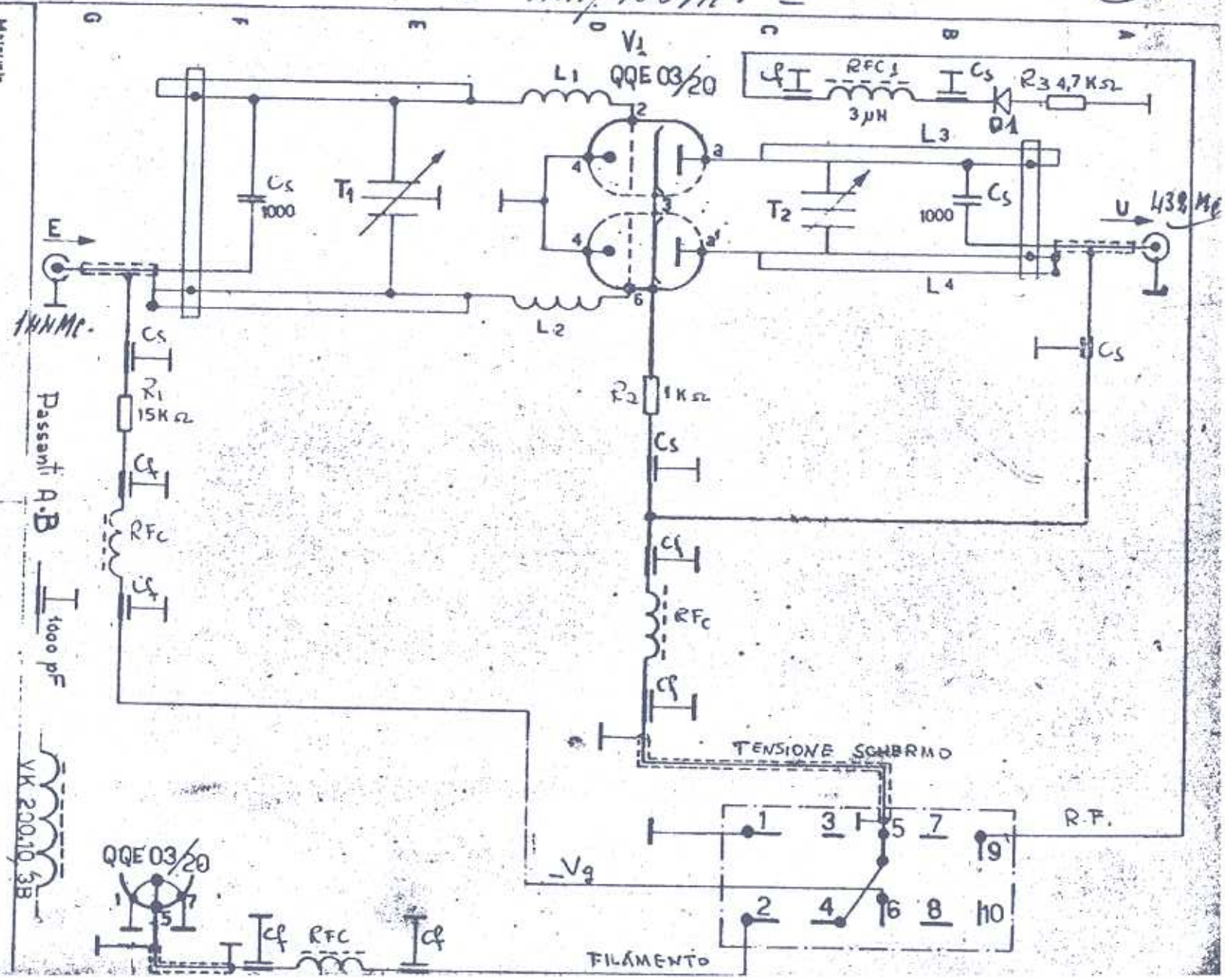

Materiale
Superficie

Alcuni diritti riservati: la proprietà di questo disegno con divieto di riprodurlo o comunicarlo a terzi o a ditte concorrenti senza la nostra autorizzazione

Data	1966	Disegno	18.1
Nome		Contr.	
Sc		Cart. n°	

Ed.		Modif.	M2 M1
Data		Nome	7-9 VH 15-6 CG
Contr		Modif.	
Data		Nome	
Contr			

GELOSO Triplicatore 4/182 Filmantore

SCHEMA ELETTRICO

DIS. 1308

Sostituisce
Sostituito da

= Amplificatore 432 Mc. =

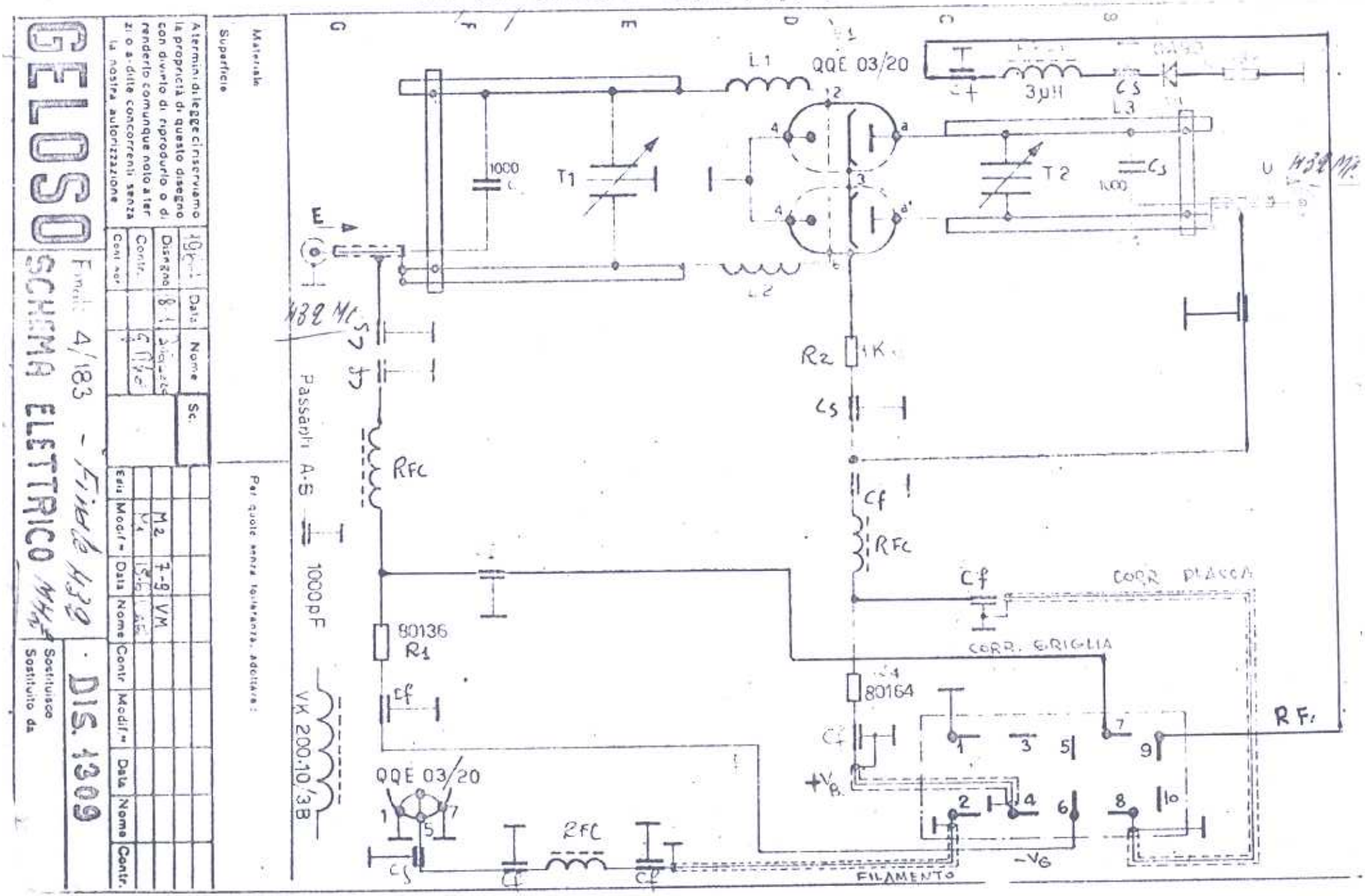

GELOSO

Finito 4/183 - Finito 432 MHz

SCHEMA ELETTRICO

DIS. 1309

Materiale

Superficie

Per quote senza tolleranza, adottare:

Sostituisce

Sostituito da

Nome | Data | Sc.

Disegno | Contr.

Esec. | Modif. | Data | Nome | Contr.

A termini di legge ci riserviamo la proprietà di questo disegno con divieto di riprodurlo o di renderlo comunque noto a terzi o a ditte concorrenti senza la nostra autorizzazione

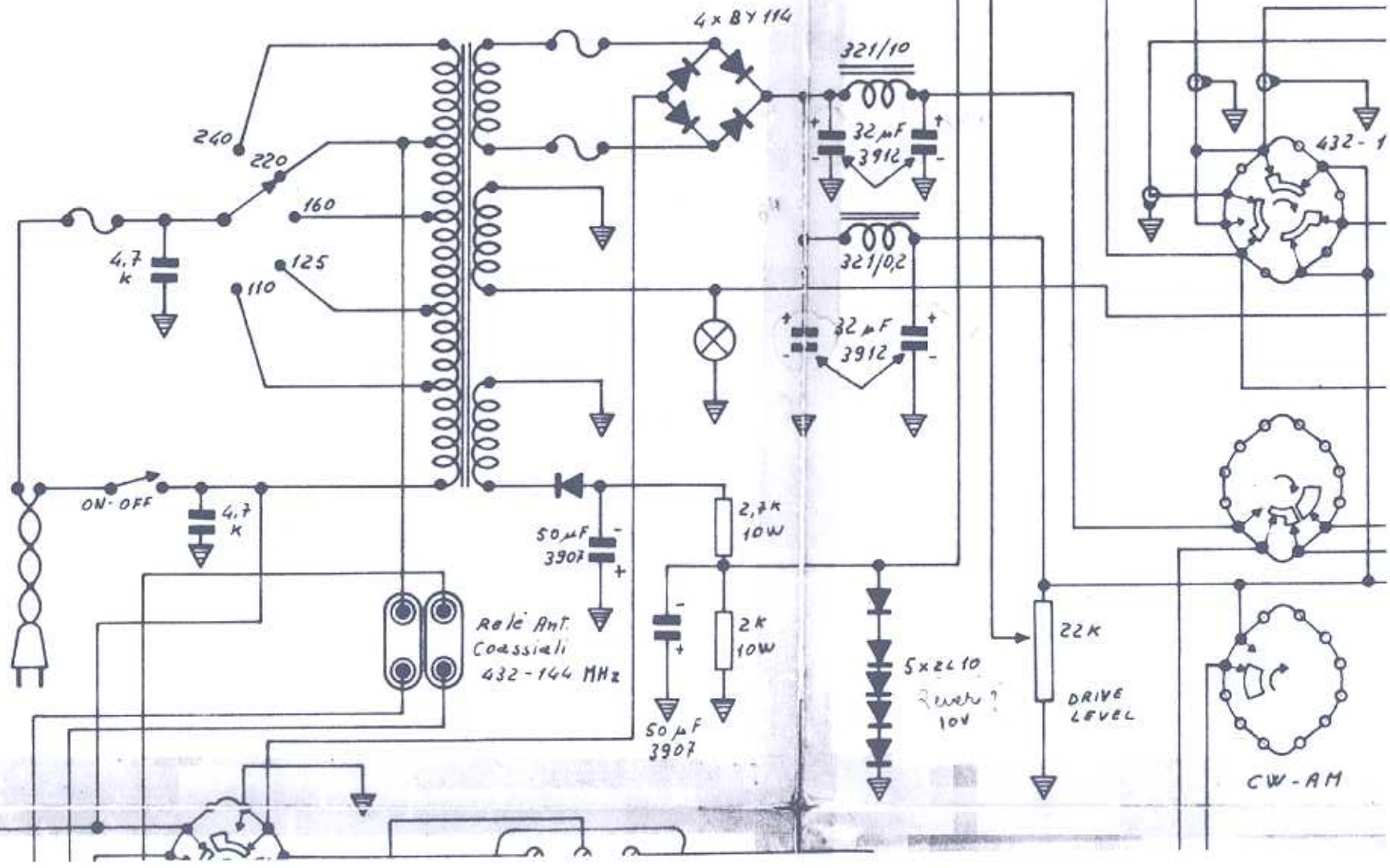
4 x BY 114
321/10
32 µF
3912
321/0,2
32 µF
3912
240
220
160
125
110
4,7
k
ON-OFF
4,7
k
50 µF
3907
2,7 K
10W
2K
10W
50 µF
3907
Relè Ant.
Coassiali
432-144 MHz
5 x ZL 10
Zener?
10V
22K
DRIVE
LEVEL
432-1
CW-AM

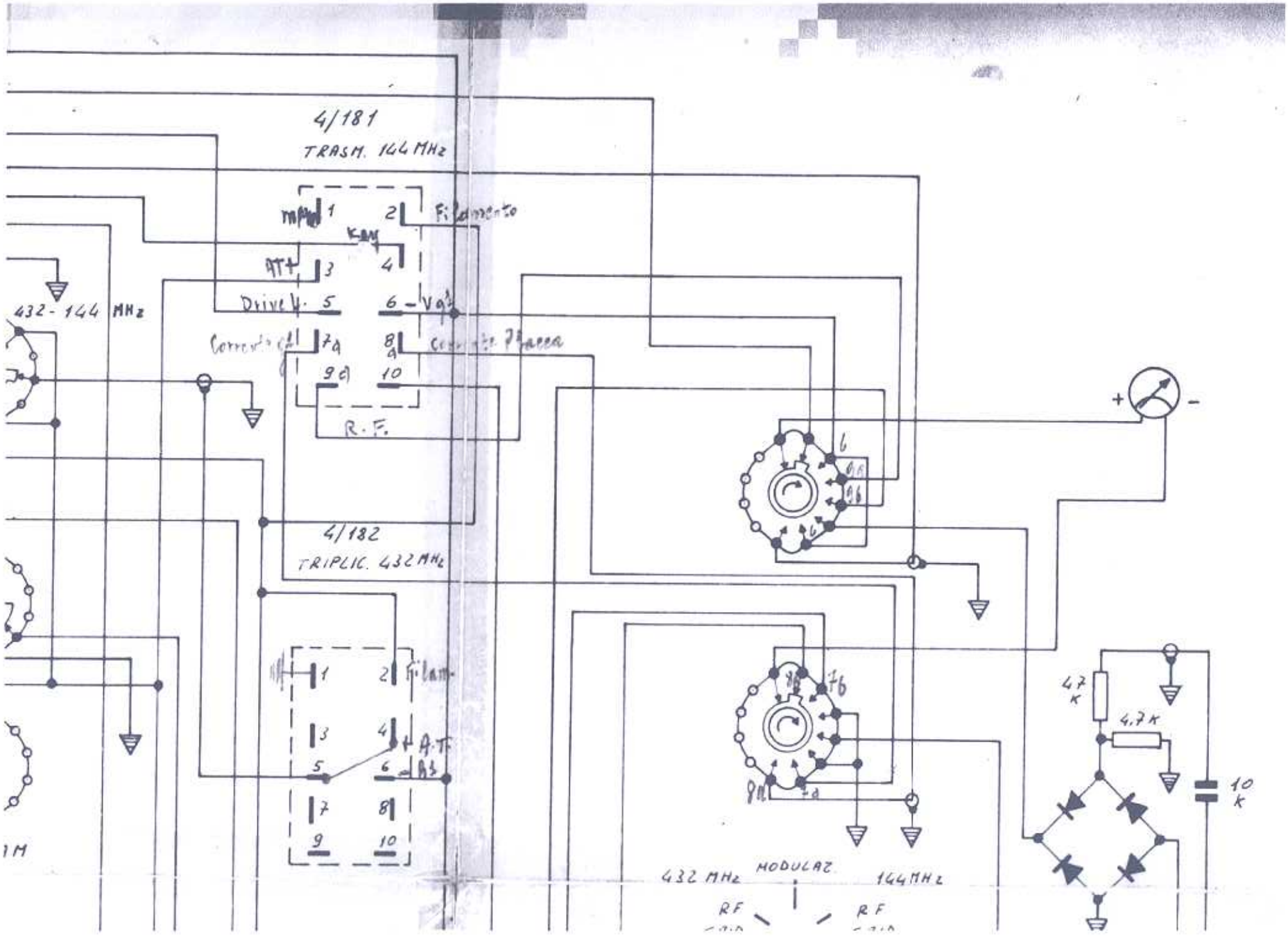
4/181
TRASM. 144 MHz
Filamento
KEY
ATT
Drive
Vg2
Corrente griglia
Corrente Placca
R.F.
432 - 144 MHz
4/182
TRIPLIC. 432 MHz
Filam.
A.T.
432 MHz
MODULAZ.
144 MHz
RF
RF
4,7 K
4,7 K
10 K

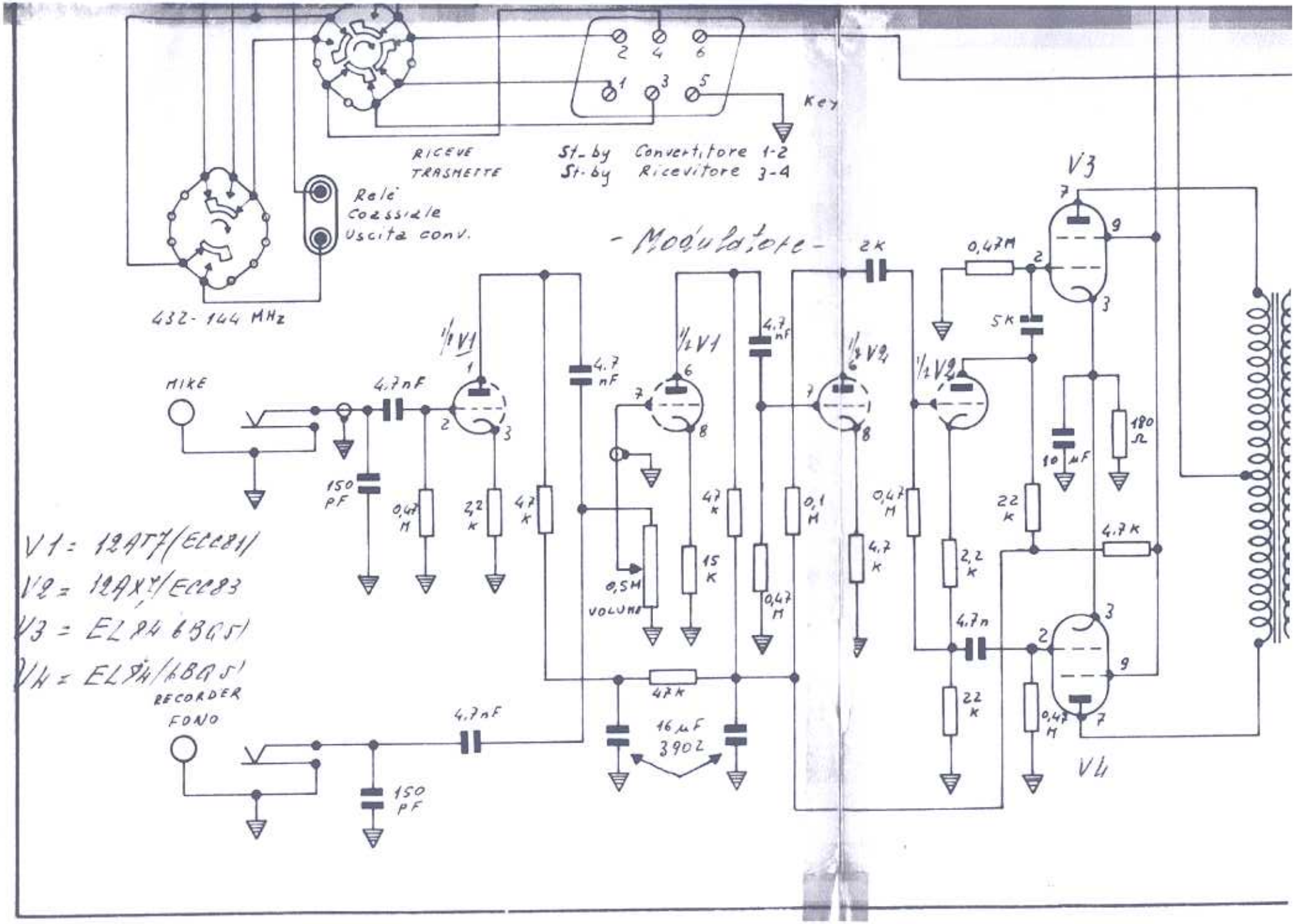
RICEVE
TRASMETTE
St-by Convertitore 1-2
St-by Ricevitore 3-4
Key
Relè
Coassiale
Uscita conv.
432-144 MHz
- Modulatore -
MIKE
RECORDER
FONO
1/2 V1
1/2 V2
V3
V4
4,7 nF
150 pF
0,47 M
2,2 K
47 K
15 K
0,5 M
VOLUME
0,1 M
4,7 K
2 K
5 K
10 µF
180 Ω
22 K
2,2 K
4,7 n
16 µF
390 Ω
V1 = 12AT7/ECC81
V2 = 12AX7/ECC83
V3 = EL84/6BQ5
V4 = EL84/6BQ5

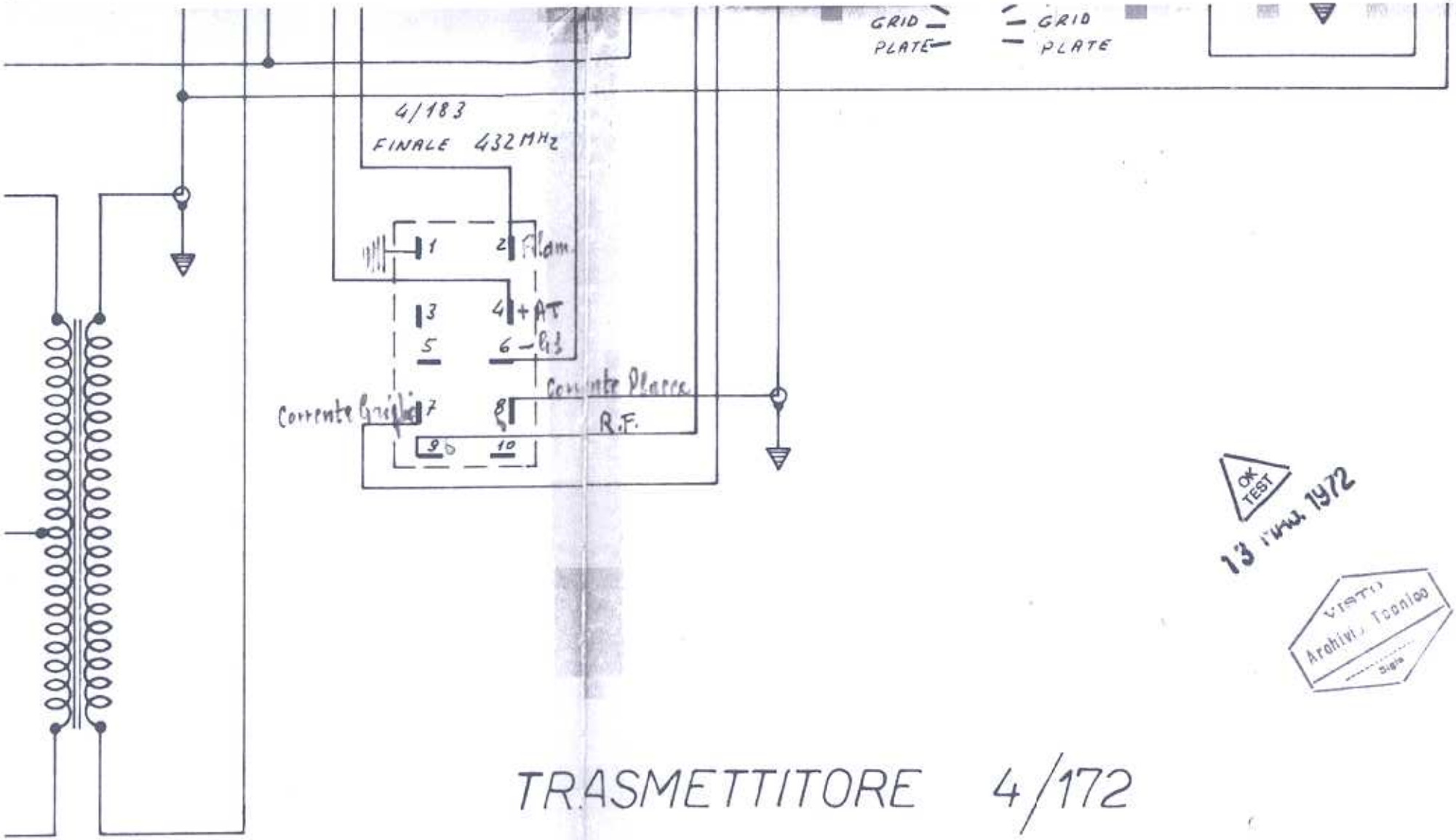

OK TEST
13 MAG. 1972
Visto
Archivio Tecnico
Sigla

TRASMETTITORE 4/172